DECORLUX®

MT-2183 / MT-2185

Bocal E27 / Pendente

Bocal/ Soquete com base E27, pendente.

Características:

Corpo em PE (polietileno);
Cores:
- MT2183 branco;
- MT2185 preto;

Contato e bornes em latão;
Possui terminais tipo bornes para conexão dos fios;
Terminal para fio até 2,5mm²;
Temperatura máxima: 70°C;
Corrente máxima: 4A;
Potência máxima: 100W;
Tensão máxima: 0~250Vac

GARANTIA 3 MESES GARANTIA

Aplicação:

Pode ser utilizado com lâmpadas incandescentes, fluorescentes compactas e lâmpadas LED.
Uso em instalações em geral.

Garantia:

Garantia de 3 meses, contra defeito de fabricação a partir da data de aquisição.

Decorlux Material Elétrico Ltda.
CNPJ: 02.382942/0001-07
Rua Gino Benuzzi, nº1402 CIC
Curitiba PR, 81350-070

Telefone: (41)30291144
SAC: 08006011144
email: sac@decorlux.com.br
www.decorlux.com.br

DECORLUX®

Embalagem:

Codigo		Caracteristica			Embalagem	
		Base	Corrente	Tensão	Cx. Pq (Un)	Cx. Gd (Un)
MT2183	MT2185	E-27	4A	0~250V	50	500

Código	Embalagem Média			Embalagem Grande		
	Dimensões	Peso	Código de Barras	Dimensões	Peso	Código de Barras
	(C x L x H) (cm)	(Kg)	(EAN14)	(C x L x H) (cm)	(Kg)	(EAN14)
MT2183	23 x 18,5 x 7,5	0,85	17898214963088	38,5 x 24 x 40	8,5	27898214963085
MT2185			17898214960148			27898214960145

Dimensões em mm:

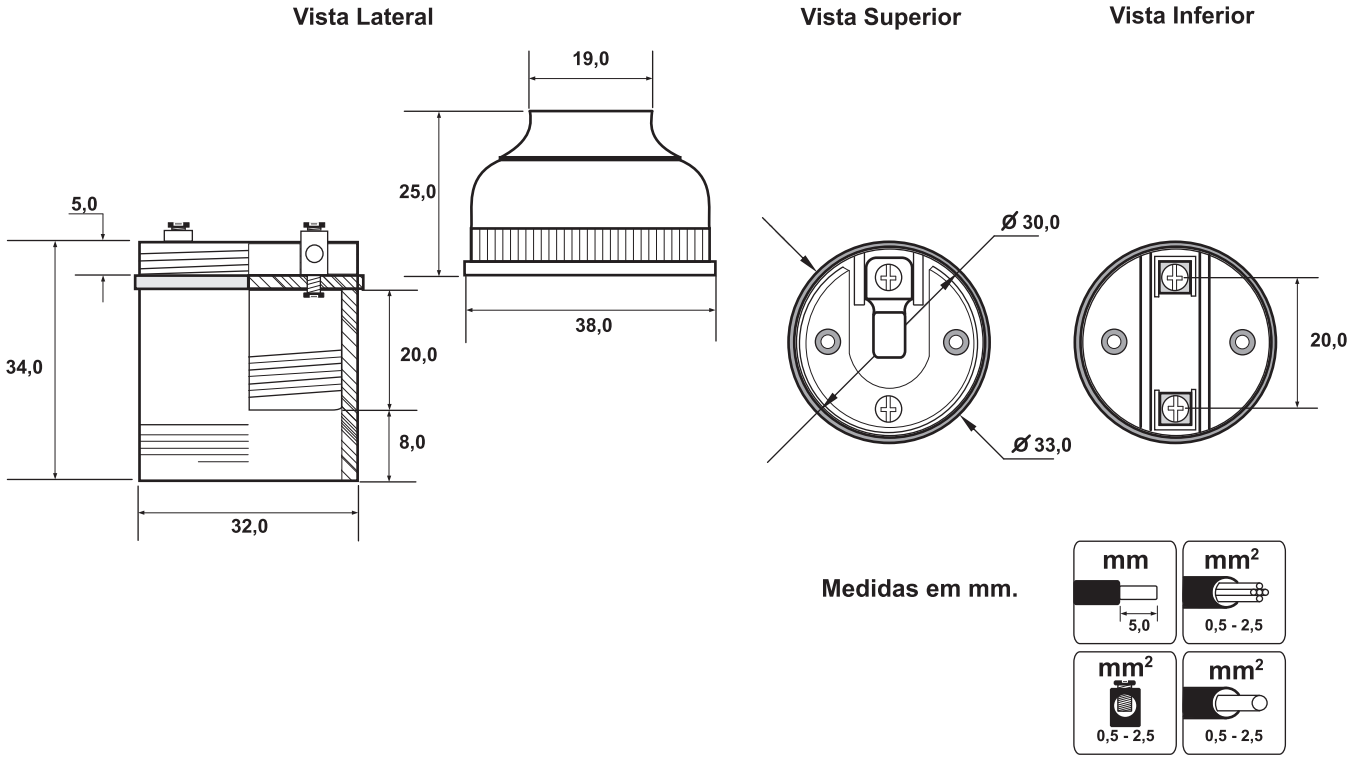

Decorlux Material Elétrico Ltda.
CNPJ: 02.382942/0001-07
Rua Gino Benuzzi, nº1402 CIC
Curitiba PR, 81350-070

Telefone: (41)30291144
SAC: 08006011144
email: sac@decorlux.com.br
www.decorlux.com.br