DECORLUX®

SP-0113

Sensor de Presença

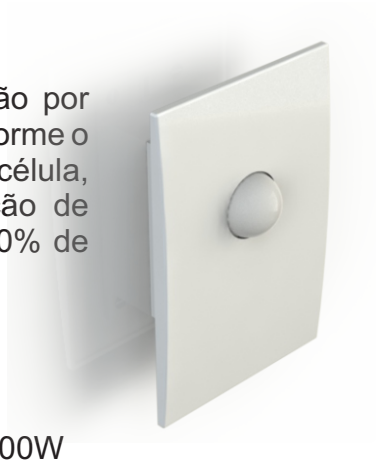

Produto de alta tecnologia e de fácil instalação, é um sistema de detecção por infravermelho, detectando por calor. Serve para ligar e desligar lâmpadas conforme o movimento de pessoas pela área de cobertura do sensor. Circuito com fotocélula, pode ser ajustado para funcionar somente a noite. Ideal para substituição de interruptores convencionais em caixa padrão 4x2". Pode economizar até 60% de energia elétrica.

CARACTERÍSTICAS:

Tensão: 100-240Vac / 60Hz (Bi-volt automático);
Potência Máxima:
127V: 500W (lâmpada incandescente e halógena); 250W (lâmpada LED); 200W (lâmpada fluorescente);
220V: 1100W (lâmpada incandescente e halógena); 500W (lâmpada LED); 300W (lâmpada fluorescente);
Consumo: 50mA;
Fusível de Proteção: 5A;
Alcance de Detecção: 9m (<24°C);
Ângulo de Detecção: 120°;
Temperatura Ambiente: -20° à 40°C;
Umidade do Ambiente: <93%;
Temporização: 15s - 1min - 5min - 10min;
Fotocélula: 3 à 2.000lux;
Led indicativo de detecção;
Altura para Instalação: 1 à 1,6m.
Inão possuí interruptor.

Imagem ilustrativa

Garantia:

Este produto possuí garantia de 01 ano, contra defeitos de fabricação, a partir da data de aquisição.
Produto quebrado ou uso indevido (instalação incorreta) não será concedida a garantia.

Embalagem:

Produto	COR	Tensão	Embalagem Individual (Blister)				Embalagem Média (Caixa)				Embalagem Master (Caixa)					Código de Barras		
			Qtide	Dimensões (cm)			Qtide	Dimensões (cm)			Qtide	Peso	Dimensões (cm)			Individual	Média	Master
			(und.)	Comp.	Larg.	Alt.	(und.)	Comp.	Larg.	Alt.	(und.)	Kg	Comp.	Larg.	Alt.	EAN13	EAN14	EAN14
SP0113	Branco	100-240V	1	24,0	15,0	5,5	20	53,5	16,5	31,0	40	7,0	55,5	32,0	34,5	7898214963685	17898214963682	27898214963689

Funções:

- Ajuste Fotocélula: Pode-se ajustar o sensor de presença para que funcione somente a noite ou na ausência de luz natural, através de jumper interno, conforme “Figura 1”.
- Ajuste Temporização: Pode-se ajustar o tempo que o sensor mantém a lâmpada acionada após a ausência de pessoas no ambiente, através do jumper interno, conforme “Figura 1”.

- **Instalação:**

1. Desligar o disjuntor da rede elétrica antes de efetuar a instalação. Evitando risco de choque elétrico.
2. Retirar o espelho do interruptor e executar a conexão de fios conforme ilustrado na "Figura 2".
3. Instalado na vertical para o seu perfeito funcionamento. A altura ideal para fixação é de 1,60m.

Decorlux Material Elétrico Ltda.
CNPJ: 02.382942/0001-07
Rua Gino Benuzzi, nº1402 CIC
Curitiba PR, 81350-070

Telefone: (41)30291144
SAC: 08006011144
email: sac@decorlux.com.br
www.decorlux.com.br

4. Ajustar Temporização no jumper interno na posição desejada conforme “Figura 1”.
5. Ajustar a função Fotocélula do jumper para a posição ligado, conforme "Figura 1".
6. Ajustar o sensor na posição desejada: ligado - automático - desligado.
7. Não instalar este sensor em área externa e com incidência direta de luz solar. Estas condições poderá comprometer o correto funcionamento do produto.
8. Ligar o sensor, alimentando-o a rede elétrica e conectando a carga, aguardar por 30 segundos, após este tempo o sensor funcionará normalmente. Após detectar a presença de uma pessoa no ambiente, o sensor acionará a lâmpada.

Possíveis Problemas e Soluções:

- a.Lâmpada não acende, verificar o disjuntor de alimentação da rede elétrica; a instalação do sensor, conforme “Figura 2”; o fusível do sensor; a posição do interruptor ligado ou automático, conforme "Figura 1"; a posição do jumper da fotocélula, se está ligado ou desligado; se a lâmpada está queimada.
- b. Baixa sensibilidade, verificar: se a temperatura ambiente está muito alta; a altura da instalação do interruptor automático; a orientação dos movimentos se estão corretos, conforme "Figura 3".
- c. Lâmpada não desliga, verificar: se a potência das lâmpadas estão de acordo com as especificações do produto;
- Verificar se ha deslocamento de ar diretamente no interruptor, que pode ser gerado por ar condicionado ou aquecedores.

Caso não seja encontrado algum destes problemas, favor trocar o sensor na loja onde adquiriu.

Configuração e Instalação:

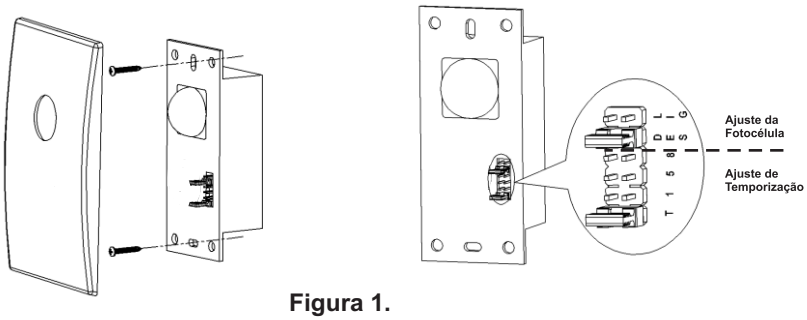

Figura 1.

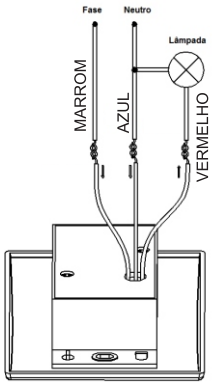

Figura 2.

Área de Cobertura e Detecção:

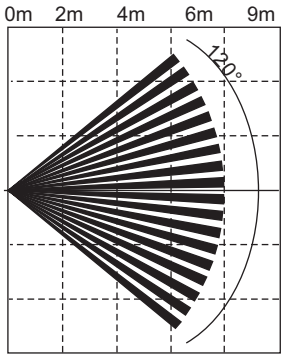

Figura 3.

Dimensional (mm):

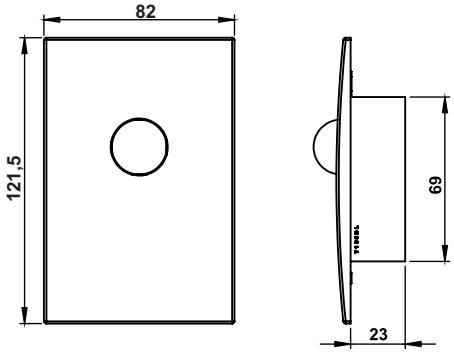

Decorlux Material Elétrico Ltda.
CNPJ: 02.382942/0001-07
Rua Gino Benuzzi, nº1402 CIC
Curitiba PR, 81350-070

Telefone: (41)30291144
SAC: 08006011144
email: sac@decorlux.com.br
www.decorlux.com.br