DECORLUX®

TERMINAIS ELÉTRICOS

Terminal Anel pré isolado

Terminal elétrico é um componente que estabelece a conexão entre um condutor (fio) a um outro elemento de um sistema elétrico qualquer.

Características:

Terminal elétrico em cobre eletrolítico com acabamento estanhado;
Material isolante em PVC rígido;
Tensão nominal até 750V;
Temperatura máxima de 70°C;
Fixação por compressão (crimpagem);
Resistente a intempéries.

GARANTIA 3 MESES GARANTIA

Aplicação:

Estabelecer uma ligação segura entre dois ou mais elementos elétricos, ou seja, permite que o cabo fique corretamente fixado após a crimpagem do terminal a ele. Garantindo assim uma ligação entre esses componentes sem que haja perdas elétricas e mantendo assim a organização do seu serviço.

Garantia:

Garantia de 3 meses, contra defeito de fabricação a partir da data de aquisição.

Código	Cor	Anel	Condutor (Fio)		Corrente	Embalagem	Código de Barras	
			mm²	AWG	A	pacote(und)	Individual	Master Box
TA5507	VM	M6	10,0	8,0	50,0	50	7898214966648	27898214966642
TA5162	AZ	M6	16,0	6,0	68,0		7898214966655	27898214966659
TA8251	AM	M8	25,0	4,0	89,0	20	7898214966662	27898214966666
TA8357	VM	M8	35,0	2,0	111,0		7898214966679	27898214966673
TA1503	BC	M10	50,0	1/0	134,0	10	7898214966686	27898214966680
TA1702	AZ	M10	70,0	2/0	171,0		7898214966693	27898214966697

Decorlux Material Elétrico Ltda.
CNPJ: 02.382942/0001-07
Rua Gino Benuzzi, nº1402 CIC
Curitiba PR, 81350-070

Telefone: (41)30291144
SAC: 08006011144
email: sac@decorlux.com.br
www.decorlux.com.br

DECORLUX®

Dimensões

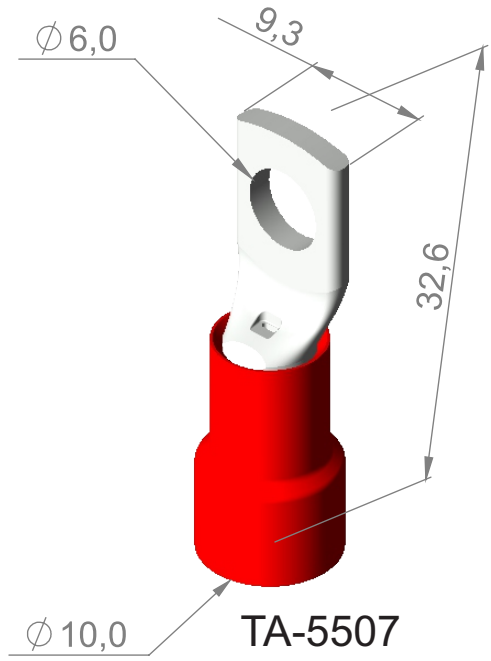

TA-5507

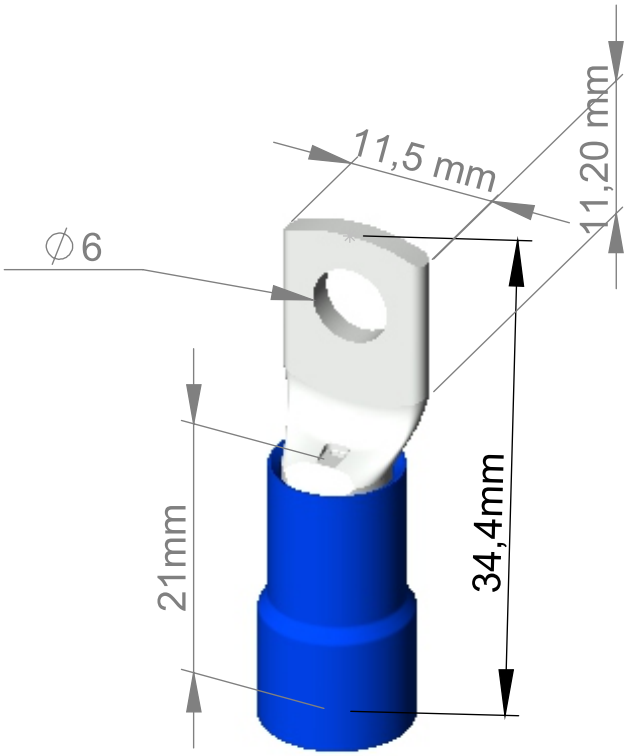

TA-5162

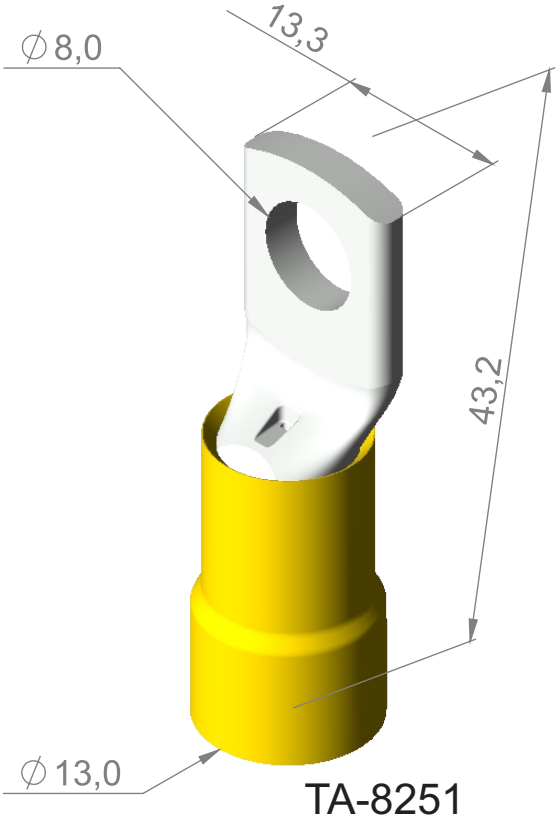

TA-8251

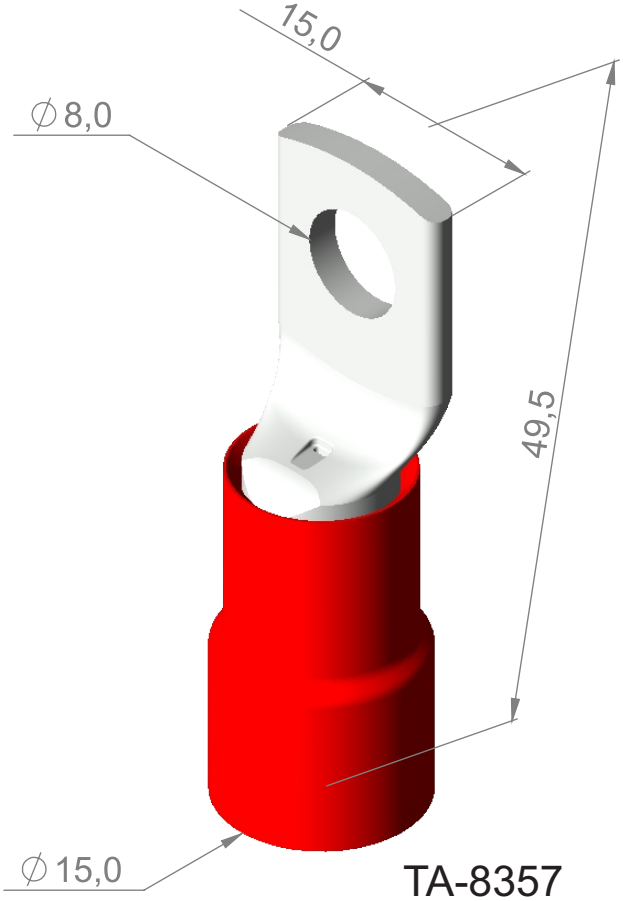

TA-8357

Decorlux Material Elétrico Ltda.
CNPJ: 02.382942/0001-07
Rua Gino Benuzzi, nº1402 CIC
Curitiba PR, 81350-070

Telefone: (41)30291144
SAC: 08006011144
email: sac@decorlux.com.br
www.decorlux.com.br

DECORLUX®

Dimensões

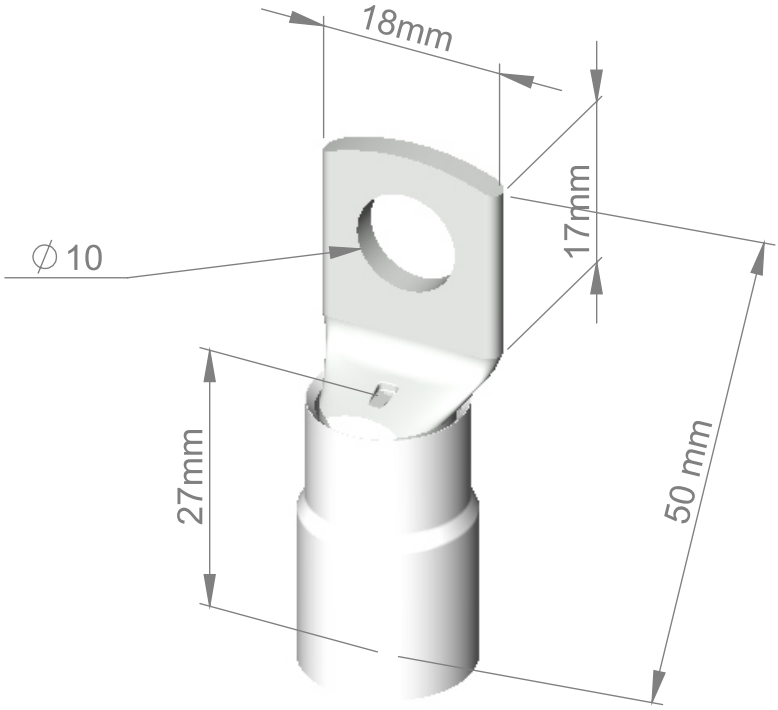

TA-1503

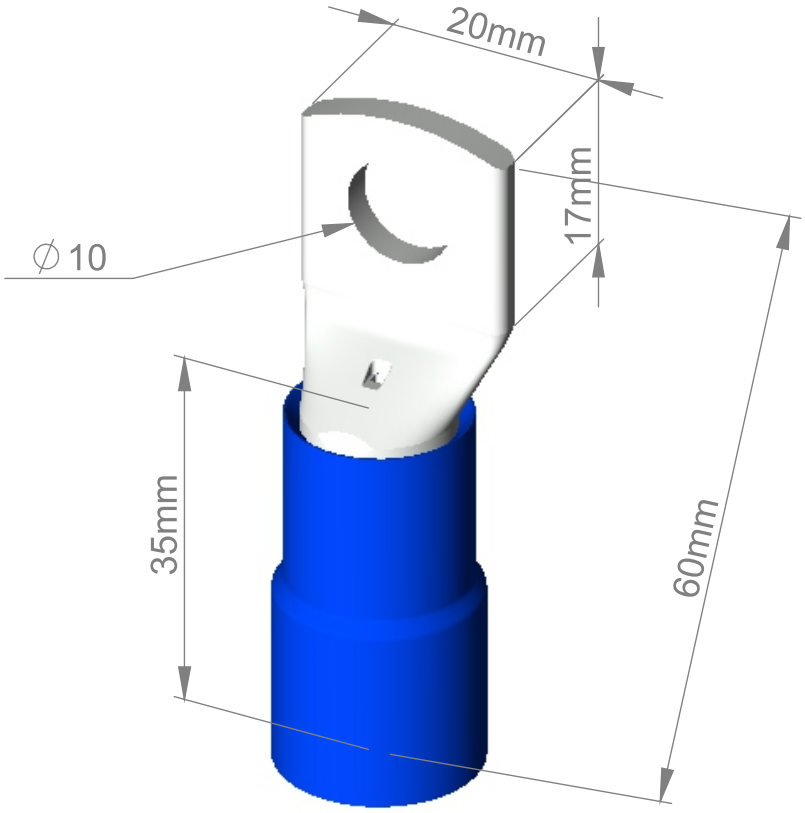

TA-1702

Decorlux Material Elétrico Ltda.
CNPJ: 02.382942/0001-07
Rua Gino Benuzzi, nº1402 CIC
Curitiba PR, 81350-070

Telefone: (41)30291144
SAC: 08006011144
email: sac@decorlux.com.br
www.decorlux.com.br