DECORLUX®

SP-0423 - Sensor de Presença

Sensor de Presença Sobrepor Teto

Produto de alta tecnologia e fácil instalação, pois contém um sistema de detecção por infravermelho, o qual detecta o deslocamento de calor. Serve para ligar e desligar lâmpadas conforme a movimentação de pessoas pela área de cobertura do sensor. Circuito com fotocélula, pode ser ajustado para funcionar somente a noite (na ausência de luz natural). Ideal para substituir interruptores convencionais.

Características:

GARANTIA 1 ANO

Tensão: 100-240V~(bivolt automático)

Potência Máxima Suportada		
Tensão	Lâmpada Incandescente e Halógena	Lâmpada Fluorescente e LED
127V	1.000W	500W
220V	2.000W	1.000W

Frequência: 60Hz;
Consumo: 50mA;
Alcance de Detecção: Ø 6M (24ºC);
Ângulo de Detecção: 360°;
Velocidade de Detecção: 0,6 - 1,5m/s;
Temperatura Ambiente: -20° a 40°C;
Umidade do Ambiente: <93%;
Ajuste de Tempo: mínimo 10s ± 3s
máximo 7min. ± 2min
Fotocélula: <3-2.000lux;
Altura para instalação: 2,2m - 4m.

Imagem Ilustrativa

Garantia:

Este produto tem garantia de 01(um) ano contra defeitos de fabricação, a partir da data de aquisição. Em caso de defeito retornar à loja onde adquiriu, juntamente com a Nota Fiscal e solicitar a troca.

Instruções de Instalação:

ATENÇÃO: A instalação desse equipamento deve ser feita por um profissional da área.
1. Antes de iniciar a instalação desligue o disjuntor de alimentação da rede elétrica, evitando acidentes ou curto-circuito.
2. Desencaixe a tampa de proteção deixando os bornes expostos.
3. Faça a instalação dos fios conforme Figura 2.
4. Ajustar o sensor no local onde o ele será instalado e realize a fixação dos parafusos.
5. Ajustar o tempo que ficara acionado após a detecção do último movimento, girarando o botão “TIME” no sentido anti-horário, para aumentar o tempo, ou no sentido horário para diminuir o tempo. Ver figura3.
6. Para ajustar a fotocélula do sensor, em que período do dia irá funcionar, girar o botão “LUX” no sentido horário, para que ele acione as luzes apenas na ausência de luz natural, ou no sentido anti-horário, para que ele funcione tanto de dia quanto a noite. Ver figura 3.

Decorlux Material Elétrico Ltda.
CNPJ: 02.382942/0001-07
Rua Gino Benuzzi, nº1402 CIC
Curitiba PR, 81350-070

Telefone: (41)30291144
SAC: 08006011144
email: sac@decorlux.com.br
www.decorlux.com.br

7. Fixe a tampa de proteção novamente.
8. Depois de finalizar a instalação e ajuste de função, ligue o disjuntor de alimentação novamente.
Obs.: 1. O sensor pode levar até 30 segundos para funcionar de forma correta. Neste intervalo pode ocorrer acionamento falso.
2. Com lâmpadas fluorescentes recomenda-se ajustar o tempo para 7 minutos, evitando a redução da vida útil da lâmpada.

Recomendações:

- Evite instalar o sensor posicionado em direção a objetos reflexivos, como espelhos e vitrais, esse tipo de objeto pode causar interferência no funcionamento do equipamento.
- Também deve ser evitada a incidência de fluxo de ar diretamente sobre o sensor. Por exemplo os causados por ventiladores, aparelhos de ar-condicionado e aquecedores. Este tipo de equipamento, quando gera fluxo de ar quente, pode causar o acionamento em falso do sensor de presença.
- Equipamento exclusivo para áreas internas, local protegido da chuva.
- Não instalar este produto em área com incidência direta de luz solar. Nestas condições o produto sofrerá alguns danos, impedindo o seu funcionamento.
- É necessário a utilização de um supressor de ruído ligado em paralelo à bobina deste produto quando for usado com contatores. A não utilização deste supressor de ruído poderá ocasionar falsos acionamentos do sensor. Veja a configuração do supressor de ruído na figura 4.

Possíveis Problemas e Soluções:

A. Lâmpada não acende, verificar:
- o disjuntor de alimentação da rede elétrica;
- a ligação dos fios de sensor, conforme figura2;
- o fusível do sensor;
- a posição do botão « LUX « (fotocélula), se está na posição dia ou noite;
- se a lâmpada está queimada.

B. Baixa sensibilidade, verificar:
- o botão «SENS» se está na posição de menor sensibilidade;
- se a temperatura ambiente está muito alta, (Ver características)
- a altura da instalação do sensor;
- a orientação dos movimentos se estão corretos,(conforme figura 5).

C. Lâmpada não desliga, verificar:
- a potência das lâmpadas. A potência deve corresponder as especificações do produto;
- se há um deslocamento de ar diretamente ao sensor. Pode ser gerado por ar-condicionado ou aquecedores.

> Se não for encontrado nenhum destes problemas, retornar à loja onde adquiriu e solicitar a troca.

Configuração e Instalação:

Figura 1

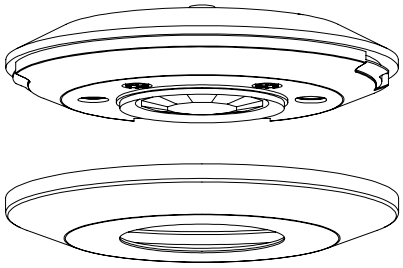

Figura 2

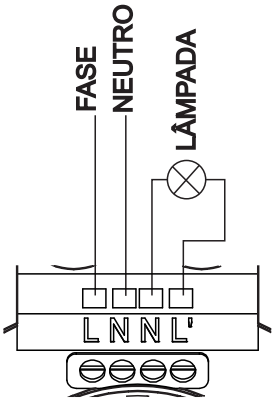

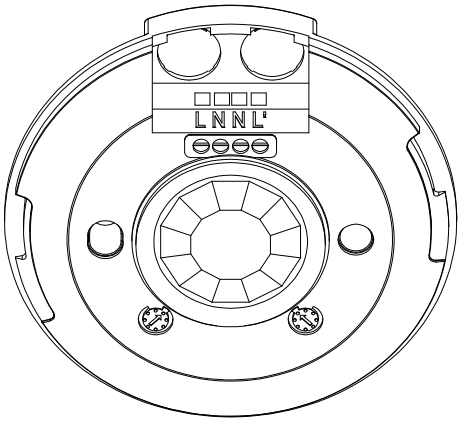

Decorlux Material Elétrico Ltda.
CNPJ: 02.382942/0001-07
Rua Gino Benuzzi, nº1402 CIC
Curitiba PR, 81350-070

Telefone: (41)30291144
SAC: 08006011144
email: sac@decorlux.com.br
www.decorlux.com.br

Figura 3

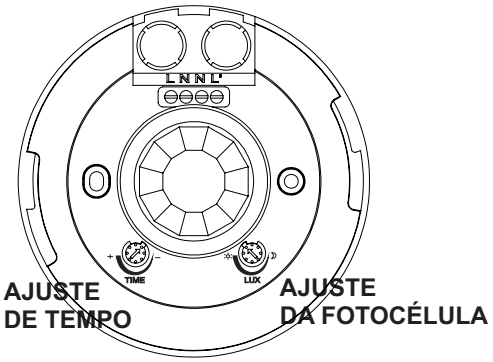

Figura 4

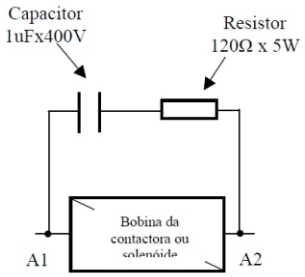

Área de Cobertura:

Figura 5

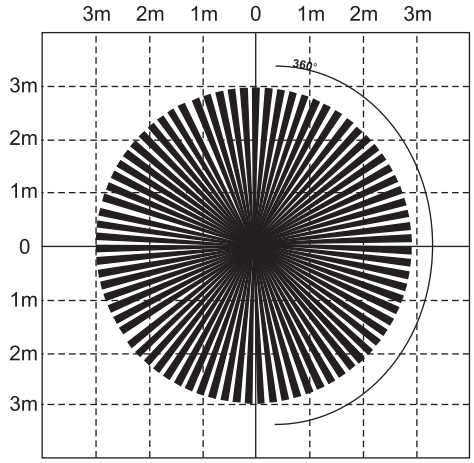

Altura ideal para instalação

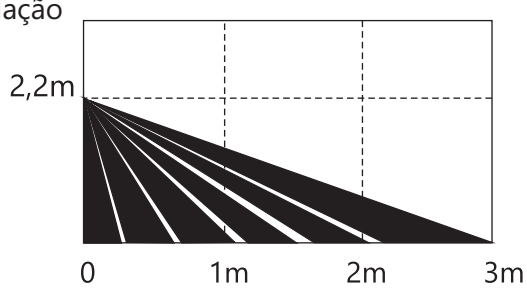

Embalagem:

Produto	Grande					Código de Barras		
	Qtide	Dimensões (cm)			Peso	Individual	Média	Grande
	(und.)	Comp.	Larg.	Alt.	(kg)	EAN13	ITF14	ITF14
SP0423	50	59,0	21,0	24,8	6,8	7899524304311	17899524304318	27899524304315

Dimensões:

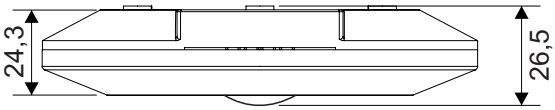

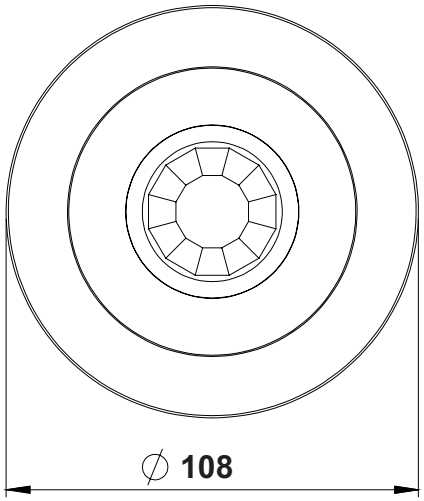

Dimensões em mm.

Decorlux Material Elétrico Ltda.
CNPJ: 02.382942/0001-07
Rua Gino Benuzzi, nº1402 CIC
Curitiba PR, 81350-070

Telefone: (41)30291144
SAC: 08006011144
email: sac@decorlux.com.br
www.decorlux.com.br