DECORLUX®

Disjuntor

Mini Disjuntor - Din

Dispositivo eletromecânico que oferece proteção contra curto circuito e sobrecarga em condutores elétricos, atendendo a curva característica de disparo C, conforme a norma NBR NM 60898-1.

Produto com certificado Inmetro.

INMETRO OCP 0018
Certificado

Características:

Contatos em prata, que proporciona maior segurança e durabilidade;
Revestimento em material isolante;
Instalação em trilho DIN 35mm;
Tensão Nominal: 240/415 V ~ (1P), 415V (2P/3P);
Corrente Nominal (In): 6 a 100A;
Capacidade interrupção em curto circuito: Icn = Ics = 3,0 kA - até 70A, Icn = Ics = 6,0kA - p/ 80A e 100A;
Curva de disparo tipo C, Classe 1, conforme NBR IEC 60898;
Grau de proteção IP20, IP40 em painel;
Temperatura ambiente: -20°C à 50°C;
Possui disparador térmico e magnético.

Aplicação:

Segurança de bens e patrimônio: protege uma determinada instalação elétrica contra sobrecarga e curto circuito; Também pode ser utilizado como dispositivo de manobra, permitindo interromper manualmente a passagem de corrente elétrica; Indicado para uso em circuitos AC 50/60Hz, até 415V; Uso em instalações de baixa tensão: indústria, comércio e residências.

Garantia:

Garantia de 01 ano, contra defeito de fabricação a partir da data de aquisição.

Decorlux Material Elétrico Ltda.
CNPJ: 02.382942/0001-07
Rua Gino Benuzzi, nº1402 CIC
Curitiba PR, 81350-070

Telefone: (41)30291144
SAC: 08006011144
email: sac@decorlux.com.br
www.decorlux.com.br

Dimensões em mm com tolerância de ±2mm:

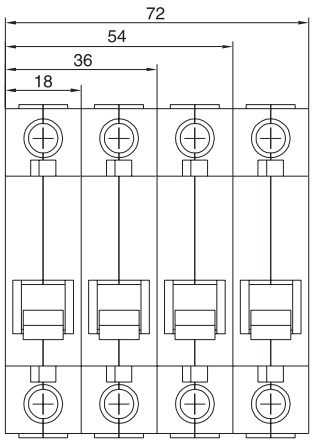

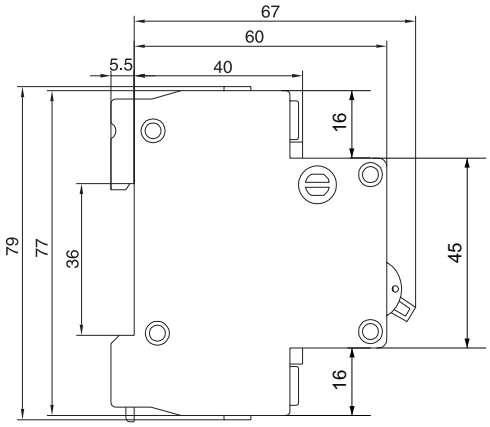

Curva de Disparo: Tipo C

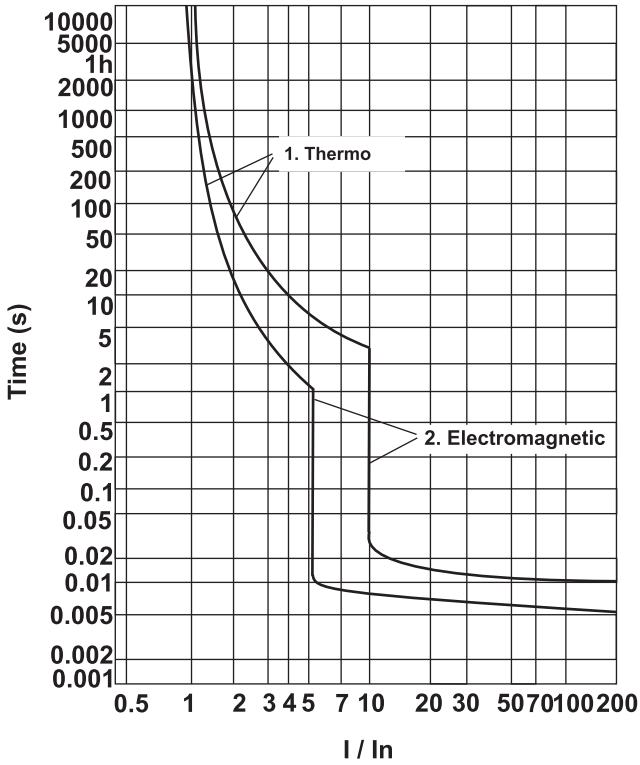

Características da Curva C:

O disparador magnético atua para correntes entre 3 e 10 vezes a In (corrente nominal).
Destinado a proteção de circuitos em geral que também possa ter cargas de natureza indutiva (microondas, ar condicionado, lâmpadas fluorescentes, motores para bombas, além de circuitos com carga semelhantes a essas).

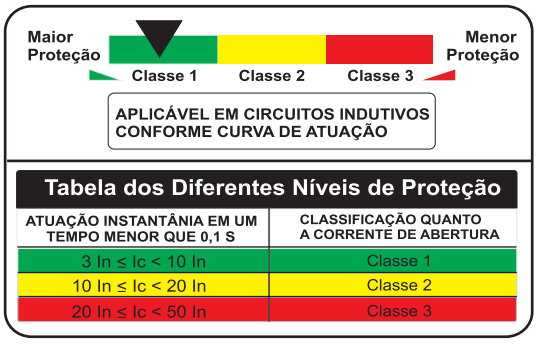

Tabela dos Diferentes Níveis de Proteção

ATUAÇÃO INSTANTÂNIA EM UM TEMPO MENOR QUE 0,1 S	CLASSIFICAÇÃO QUANTO A CORRENTE DE ABERTURA
3 In ≤ Ic < 10 In	Classe 1
10 In ≤ Ic < 20 In	Classe 2
20 In ≤ Ic < 50 In	Classe 3

Decorlux Material Elétrico Ltda.
CNPJ: 02.382942/0001-07
Rua Gino Benuzzi, nº1402 CIC
Curitiba PR, 81350-070

Telefone: (41)30291144
SAC: 08006011144
email: sac@decorlux.com.br
www.decorlux.com.br

Embalagem:

Código	Pólos	Corrente Nominal (A)	Tensão (V)	Capacidade de Interrupção	Nº de Manobras Mecânicas	Nº de Manobras Elétricas	Embalagem (und.)			Código de Barras		
							Individual	Média	Grande	Individual	Cx. Média	Cx. Grande
DJ-1103	1P	10	240/415	3,0kA	20.000	6.000	1	12	120	7898214964224	17898214964221	27898214964228
DJ-2103	2P							6	60	7898214964231	17898214964238	27898214964235
DJ-3103	3P							4	40	7898214964248	17898214964245	27898214964242
DJ-1163	1P	16	240/415	3,0kA	20.000	6.000	1	12	120	7898214964255	17898214964252	27898214964259
DJ-2163	2P							6	60	7898214964262	17898214964269	27898214964266
DJ-3163	3P							4	40	7898214964279	17898214964276	27898214964273
DJ-1203	1P	20	240/415	3,0kA	20.000	6.000	1	12	120	7898214964286	17898214964283	27898214964280
DJ-2203	2P							6	60	7898214964293	17898214964290	27898214964297
DJ-3203	3P							4	40	7898214964309	17898214964306	27898214964303
DJ-1253	1P	25	240/415	3,0kA	20.000	6.000	1	12	120	7898214964316	17898214964313	27898214964310
DJ-2253	2P							6	60	7898214964323	17898214964320	27898214964327
DJ-3253	3P							4	40	7898214964330	17898214964337	27898214964334
DJ-1323	1P	32	240/415	3,0kA	20.000	6.000	1	12	120	7898214964347	17898214964344	27898214964341
DJ-2323	2P							6	60	7898214964354	17898214964351	27898214964358
DJ-3323	3P							4	40	7898214964361	17898214964368	27898214964365
DJ-1403	1P	40	240/415	3,0kA	20.000	6.000	1	12	120	7898214964378	17898214964375	27898214964372
DJ-2403	2P							6	60	7898214964385	17898214964382	27898214964389
DJ-3403	3P							4	40	7898214964392	17898214964399	27898214964396
DJ-1503	1P	50	240/415	3,0kA	20.000	6.000	1	12	120	7898214964408	17898214964405	27898214964402
DJ-2503	2P							6	60	7898214964415	17898214964412	27898214964419
DJ-3503	3P							4	40	7898214964422	17898214964429	27898214964426
DJ-1633	1P	63	240/415	3,0kA	20.000	6.000	1	12	120	7898214964439	17898214964436	27898214964433
DJ-2633	2P							6	60	7898214964446	17898214964443	27898214964440
DJ-3633	3P							4	40	7898214964453	17898214964450	27898214964457
DJ-2703	2P	70	240/415	3,0kA	20.000	6.000	1	6	60	7899524305394	17899524305391	27899524305398
DJ-3703	3P	70	240/415	3,0kA	20.000	6.000	1	4	40	7899524306131	17899524306138	27899524306135
DJ-3803	3P	80	240/415	6kA	20.000	6.000	1	4	40	7898214966464	17898214966461	27898214966468
DJ-1100	1P	100	240/415	6kA	20.000	6.000	1	12	120	7898214966471	17898214966478	27898214966475
DJ-2100	2P							6	60	7898214966488	17898214966485	27898214966482
DJ-3100	3P							4	40	7898214966495	17898214966492	27898214966499

Decorlux Material Elétrico Ltda.
CNPJ: 02.382942/0001-07
Rua Gino Benuzzi, nº1402 CIC
Curitiba PR, 81350-070

Telefone: (41)30291144
SAC: 08006011144
email: sac@decorlux.com.br
www.decorlux.com.br